TROPICANO 3000 (FH3000)

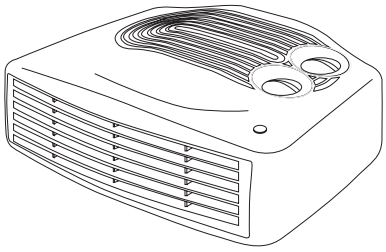

ES. Instrucciones de uso
EN. Instructions for use
FR. Mode d'emploi
PT. Instruções de uso
IT. Istruzioni per l'uso
CA. Instruccions d'ús
DE. Gebrauchsanleitun
NL. Gebruiksaanwijzing
RO. Instrucțiuni de utilizare
PL. Instrukcja obsługi
BG. Инструкция заупотреба
EL. Οδηγίες χρήσης
RU. Инструкция по применению
DA. Brugsanvisning
NO. Instruksjoner for bruk
SV. Användningsinstruktioner
FI. Käyttöohjeet
TR. Kullanım için talimatlar
HU Használati utasítás
AR. تعليمات الاستخدام

taurus

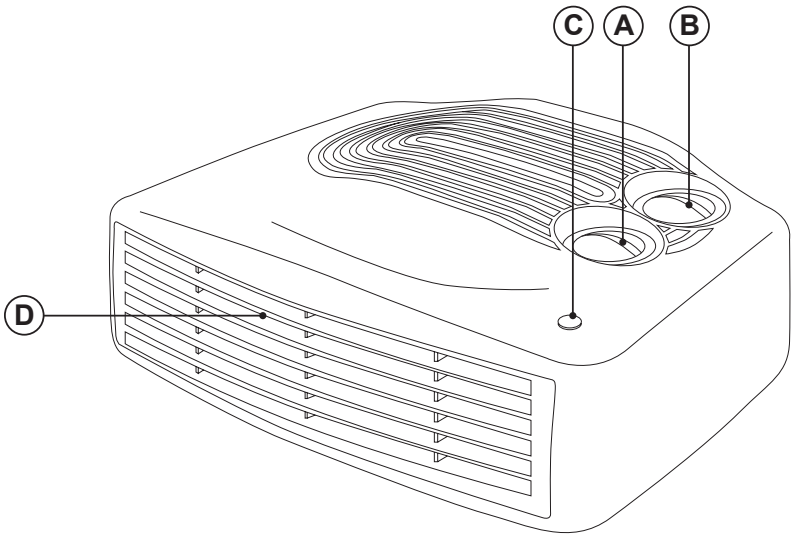
C
A
B
D

ES Español (Traducido de instrucciones originales)

VENTILADOR CALEFACTOR
FH3000

DESCRIPCIÓN

A Regulador del termostato
B Mando de función
C Luz indicadora
D Rejilla difusora

USO Y MANTENIMIENTO

- Extienda completamente el cable de alimentación del aparato antes de cada uso.
- No use el aparato si el dispositivo de encendido/apagado no funciona.
- No mueva el aparato mientras lo esté usando.
- No use el aparato si está inclinado hacia arriba.
- No dé la vuelta al aparato mientras esté en uso o conectado a la red eléctrica.
- Desconecte el aparato de la red eléctrica cuando no lo esté usando y antes de emprender cualquier tarea de limpieza.
- No guarde el aparato si aún está caliente.
- Asegúrese de que el polvo, la suciedad u otros objetos extraños no bloquean la rejilla del ventilador del aparato.
- No deje nunca el aparato conectado y desatendido si no está en uso. Así ahorrará energía y prolongará la vida útil del aparato.
- No use el aparato para secar mascotas o animales.
- No use el aparato para secar tejidos de ningún tipo.
- PRECAUCIÓN: El usuario no puede dormir cuando el aparato está en uso; existe riesgo de lesiones.
- Poner el regulador de temperatura en el ajuste mínimo no significa que el aparato se apague pemanentemente.

INSTALACIÓN

- No use este calefactor en las inmediaciones de un baño, una ducha o una piscina.
- Si utiliza el aparato en un cuarto de baño o lugar similar, desenchúfelo de la red eléctrica cuando no lo utilice, aunque sea por poco tiempo, ya que la proximidad al agua implica un riesgo, aunque el aparato esté desconectado.

INSTRUCCIONES DE USO

ANTES DE USAR

- Asegúrese de que se ha retirado todo el embalaje del producto.
- Lea atentamente el folleto "Consejos de seguridad y advertencias" antes de usarla por primera vez.
- Algunas partes del aparato han sido ligeramente engrasadas. En consecuencia, la primera vez que se use el aparato puede detectarse un ligero humo. Al cabo de poco tiempo, este humo desaparecerá.
- Para eliminar el olor que desprende el aparato cuando se usa por primera vez, se recomienda tenerlo encendido a plena potencia durante 15 minutos en una habitación bien ventilada.
- Prepare el aparato según la función que desee usar.

USO

- Conecte el aparato a la red eléctrica.
- Encienda el aparato, usando el mando de función.
- La luz indicadora se enciende.
- Seleccione la temperatura deseada usando el termostato regulador.
- Durante el uso del aparato, la luz indicadora se encenderá y apagará automáticamente.

FUNCIÓN VENTILADOR

- Seleccione la posición del ventilador.
- Compruebe que el regulador del termostato está ajustado al mínimo.

FUNCIÓN DE CALEFACCIÓN

- Seleccione una de las posiciones del calefactor.
- Compruebe que el regulador del termostato está ajustado a la temperatura deseada.

CUANDO HAYA TERMINADO DE USAR EL APARATO

- Pare el aparato, seleccionando la posición 0 en el mando de función.
- Desenchufe el aparato de la red eléctrica.
- Vuelva a colocar el cable de alimentación en el alojamiento del cable de alimentación.
- Deje que se enfríe.
- Limpie el aparato.

ASA DE TRANSPORTE

- Este aparato dispone de un asa en la parte posterior para facilitar y hacer más cómodo su transporte.

PROTECTOR TÉRMICO DE SEGURIDAD

- El aparato dispone de un dispositivo de seguridad que lo protege del sobrecalentamiento.
- Cuando el aparato se encienda y apague repetidamente, por causas ajenas al control del termostato, compruebe que no haya obstáculos que impidan la correcta entrada o expulsión del aire.
- Si el aparato se apaga solo y no vuelve a encenderse, desconéctelo de la red eléctrica y espere unos 15 minutos antes de volver a conectarlo. Si el aparato no vuelve a ponerse en marcha, solicite asistencia técnica autorizada.

LIMPIEZA

- Desconecte el aparato de la red eléctrica y deje que se enfríe antes de emprender cualquier tarea de limpieza.
- Limpie el equipo con un paño húmedo con unas gotas de detergente líquido y séquelo.
- No use disolventes, ni productos con un pH ácido o básico como la lejía, ni productos abrasivos, para limpiar el aparato.
- No deje que entre agua ni ningún otro líquido en las rejillas de ventilación para evitar daños en las partes internas del aparato.
- No sumerja nunca el aparato en agua ni en ningún otro líquido, ni lo coloque bajo el grifo.
- Si el aparato no está limpio y en buen estado, su superficie puede degradarse, lo que afectará a su vida útil y podría hacer que su uso no fuera seguro.

Observación: Cuando se usa el aparato como calefactor tras largos periodos almacenado o después de haber sido usado únicamente como ventilador puede producirse una pequeña cantidad de humo. Esto no tiene importancia y se debe a que el calefactor quema los depósitos de polvo que se han acumulado en la resistencia. Este fenómeno puede evitarse limpiando previamente el interior del aparato a través de la rejilla con un aspirador o aire a presión.