**A**

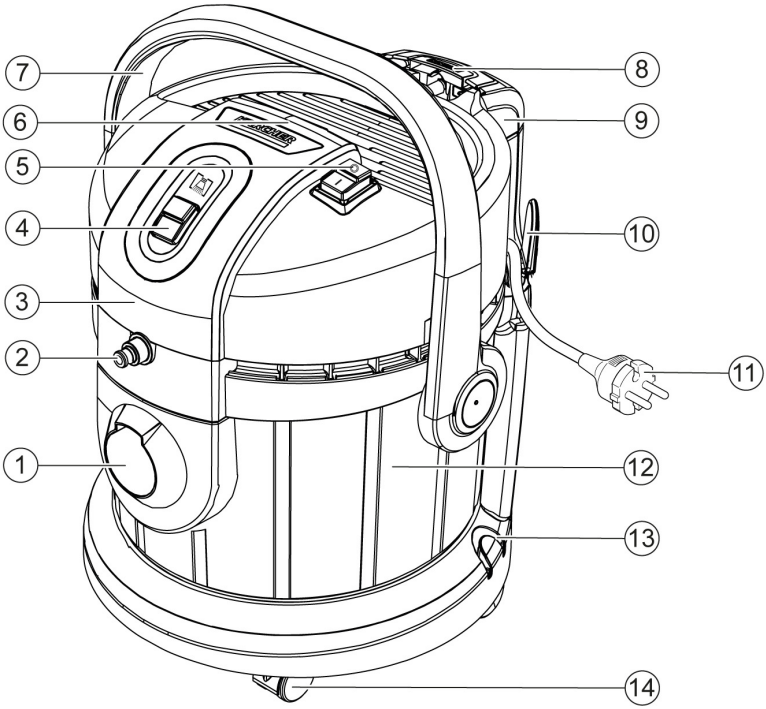
7
6
5
4
3
2
1
8
9
10
11
12
13
14

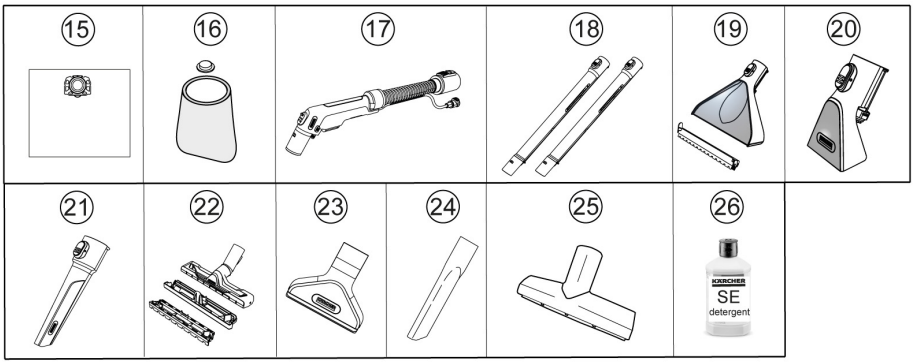
15
16
17
18
19
20
21
22
23
24
25
26
KÄRCHER
SE
detergent


B
KÄRCHER
Howto

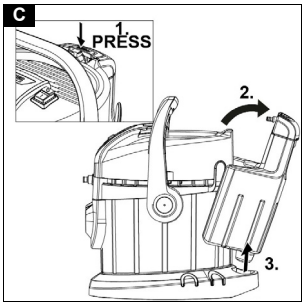
C
1.
PRESS
2.
3.

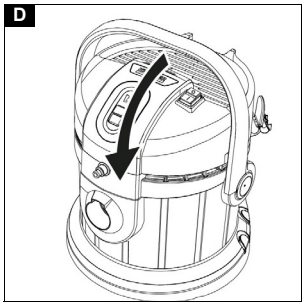
D

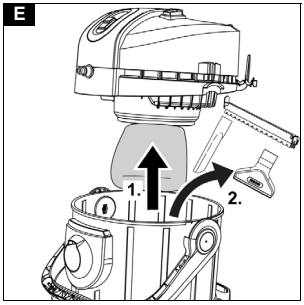
E
1.
2.

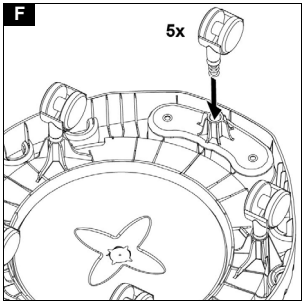
F
5x

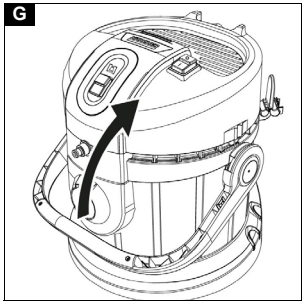
G

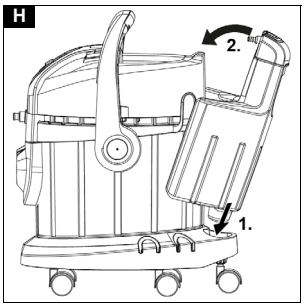
H
2.
1.

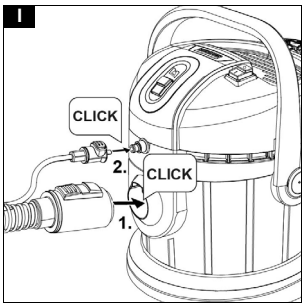
I
CLICK
2.
CLICK
1.

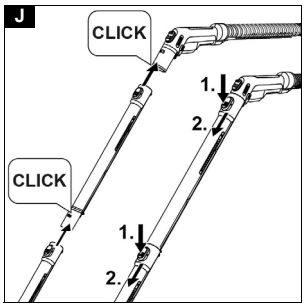
J
CLICK
1.
2.
CLICK
1.
2.

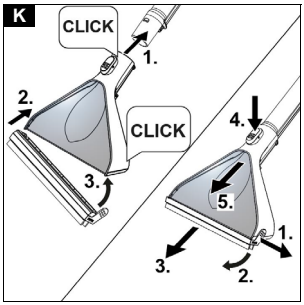
K
CLICK
1.
2.
CLICK
3.
4.
5.
1.
3.
2.

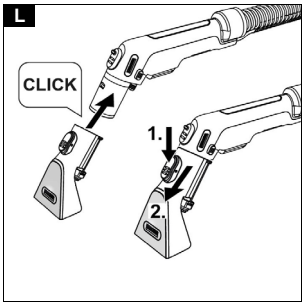
L
CLICK
1.
2.

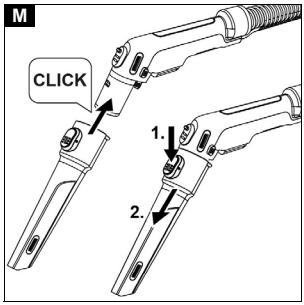
M
CLICK
1.
2.

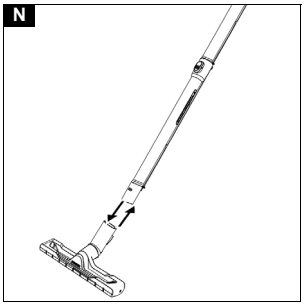
N

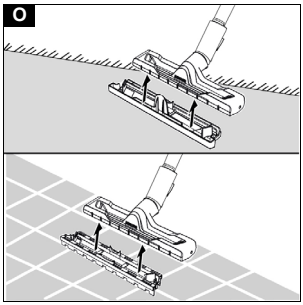
O

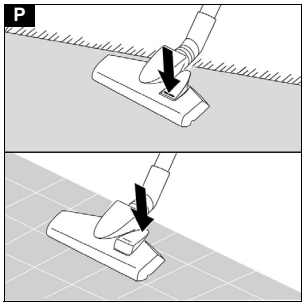
P

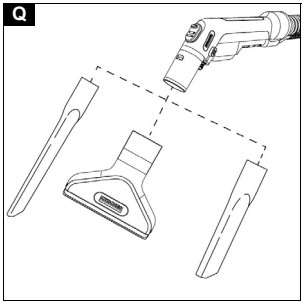
Q

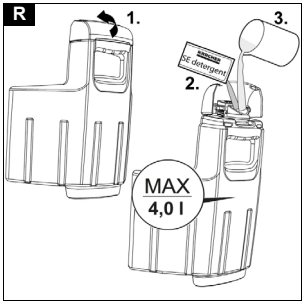
R
1.
2.
3.
MAX
4,0 l

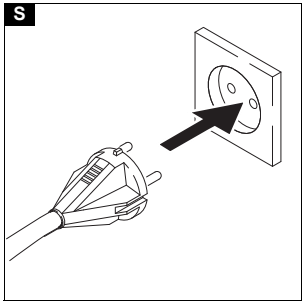
S

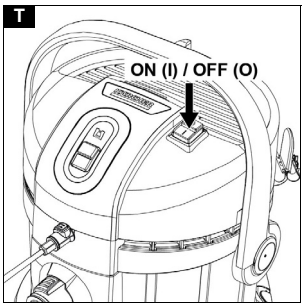
T
ON (I) / OFF (O)

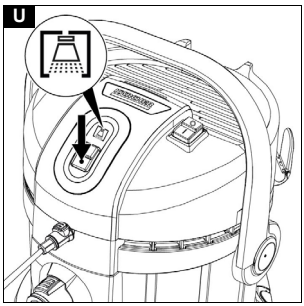
U

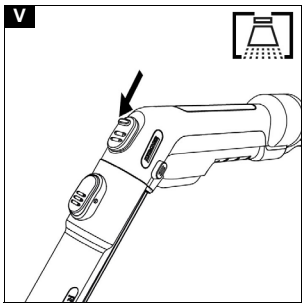
V

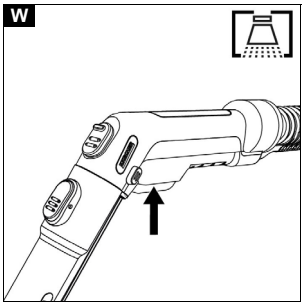
W

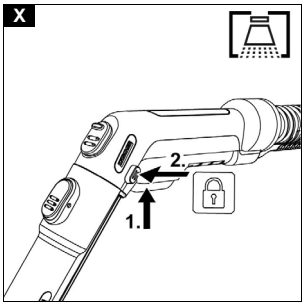
X
2.
1.

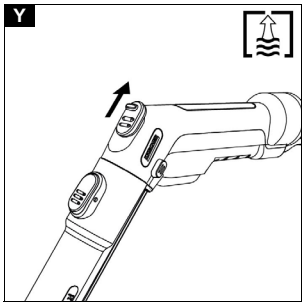
Y

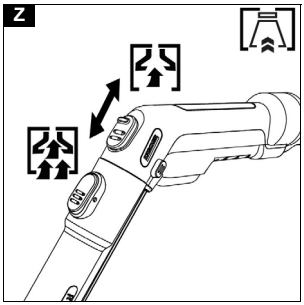
Z

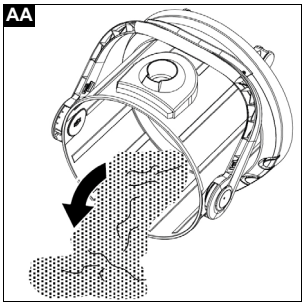
AA

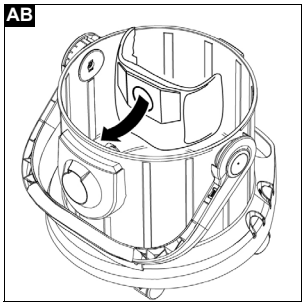
AB

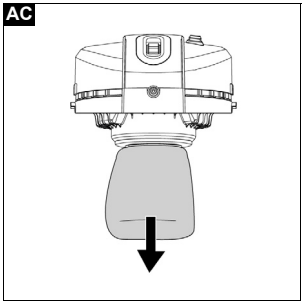
AC

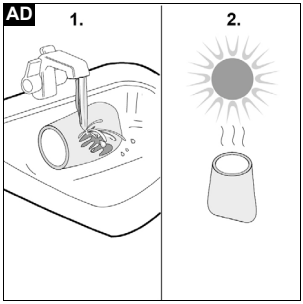
AD
1.
2.

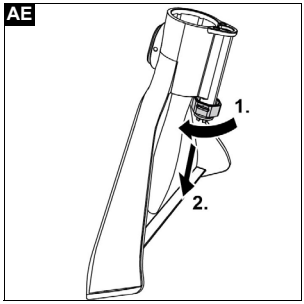
AE
1.
2.

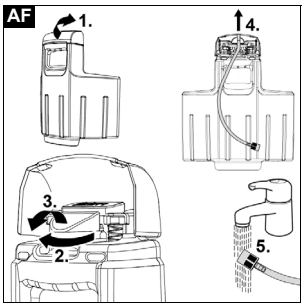
AF
1.
2.
3.
4.
5.

# Índice de contenidos


Avisos generales ..... 30
Uso previsto ..... 30
Protección del medioambiente ..... 30
Servicio de posventa ..... 30
Accesorios y repuestos ..... 30
Volumen de suministro ..... 30
Símbolos en el equipo ..... 30
Descripción del equipo ..... 30
Puesta en funcionamiento ..... 31
Servicio ..... 31
Cuidado y mantenimiento ..... 34
Ayuda en caso de fallos ..... 35
Garantía ..... 35
Datos técnicos ..... 35


# Avisos generales

Antes de poner en marcha por primera vez el equipo, lea este manual de instrucciones y las instrucciones de seguridad adjuntas. Actúe conforme a estos documentos. Conserve estos dos manuales para su uso posterior o para propietarios ulteriores.

- En caso de no respetar los manuales de instrucciones, se pueden causar daños al equipo y crear peligros para el operario y otras personas.
- Informe inmediatamente a su distribuidor si se han producido daños durante el transporte.
- Compruebe si faltan accesorios en el contenido del paquete o si existen daños.

Puede encontrar un código para acceder a un vídeo de aplicación en:
**Figura B**

# Uso previsto

Usar el equipo únicamente en el ámbito doméstico.

- Conforme a las descripciones e instrucciones de seguridad incluidas en el presente manual de instrucciones, el equipo está destinado a ser usado como limpiador de extracción por pulverización para la limpieza de mantenimiento o limpieza en profundidad de alfombras con efecto de limpieza profunda.
- Con un accesorio para suelos resistentes para la boquilla de lavado de suelo (incluido en el alcance del suministro), también se pueden limpiar suelos resistentes.
- Con los accesorios correspondientes (incluidos en el alcance del suministro), el equipo también puede usarse para la aspiración en seco o de líquidos.

# Protección del medioambiente

Los materiales de embalaje son reciclables. Eliminar los embalajes de forma respetuosa con el medioambiente.

Los equipos eléctricos y electrónicos contienen materiales reciclables y, a menudo, componentes, como baterías, acumuladores o aceite, que suponen un peligro potencial para la salud de las personas o el medio ambiente en caso de manipularse o eliminarse de forma inadecuada. Sin embargo, dichos componentes son necesarios para un funcionamiento adecuado del equipo. Los equipos identificados con este símbolo no pueden eliminarse con la basura doméstica.

**Avisos sobre sustancias contenidas (REACH)**
Encontrará información actualizada sobre las sustancias contenidas en: *www.kaercher.de/REACH*

# Servicio de posventa

Nuestra sucursal KÄRCHER le puede ayudar en caso de preguntas o averías.

# Accesorios y repuestos

Utilice únicamente accesorios y repuestos originales, estos garantizan un servicio seguro y fiable del equipo. Encontrará información sobre los accesorios y repuestos en *www.kaercher.com*.

# Volumen de suministro

El volumen de suministro del equipo se muestra en el embalaje. Compruebe la integridad del volumen de suministro durante el desembalaje. Póngase en contacto con su distribuidor si faltan accesorios o en caso de daños de transporte.

# Símbolos en el equipo

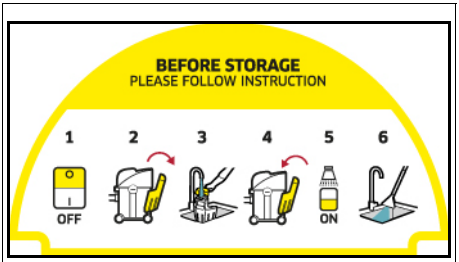


En la superficie de almacenamiento del equipo hay una pegatina que describe cómo limpiar el equipo antes de guardarlo:

1 Desconectar el equipo.
2 Retirar el depósito de agua fresca.
3 Llenar el depósito de agua fresca con aprox. 1 litro de agua limpia.
4 Insertar el depósito de agua limpia.
5 Pulsar el interruptor para pulverizar.
6 Escurrir el agua de pulverización sobre el lavabo.
Véase también el capítulo *Finalización del servicio*

# Descripción del equipo

Según el modelo seleccionado, existen diferencias en el equipamiento. El equipamiento específico se describe en el embalaje del equipo.
Véanse las figuras en la página de gráficos.
**Figura A**

(1) Conexión de la manguera de aspiración
(2) Conexión de la manguera de pulverización
(3) Cabezal del equipo
(4) Interruptor para pulverizar agua y detergente
(5) Interruptor ON/OFF de aspiración
(6) Retráctil en el cabezal del equipo
(7) Asa de transporte
(8) Tecla de desbloqueo del depósito de agua fresca
(9) Depósito de agua fresca

⑩ Almacenamiento, cable de conexión a la red

⑪ Cable de conexión a la red con conector de red

⑫ Recipiente

⑬ Soporte para tubos de aspiración y accesorios

⑭ Rodillo de dirección (5x)

⑮ Bolsa de filtro

⑯ Filtro para espumosa con tapa

⑰ Manguera de pulverización y aspiración con palanca de pulverización y botón de bloqueo

⑱ Tubos para pulverización 2 x 0,5 m (2 unidades)

⑲ Boquilla de lavado de suelo con accesorio para suelos resistentes

⑳ Boquilla de lavado para acolchado

㉑ Boquilla de lavado para ranuras

㉒ Boquilla para suelos con clips con accesorio para alfombras y suelos resistentes para aspirar en seco o líquidos

㉓ Boquilla para acolchado para aspirar en seco

㉔ Boquilla para ranuras para aspirar en seco

㉕ Cepillo para pelos de animales

㉖ Detergente KÄRCHER SE (1000 ml)

# Puesta en funcionamiento

***Nota***

*Para desmontar el cabezal del equipo, primero hay que retirar el depósito de agua fresca y plegar el asa de transporte lateralmente hacia abajo.*

## Desmontaje del depósito de agua fresca

1. Pulse la tecla de desbloqueo.
2. Retirar el depósito de agua fresca.
   **Figura C**

## Retirada del cabezal del equipo

1. Tire del asa de transporte hacia delante.
   **Figura D**
   El cabezal del aparato está desbloqueado.
2. Retire el cabezal del equipo.
   **Figura E**

## Montaje de los rodillos de dirección

1. Extraer el contenido del recipiente.
   **Figura E**
2. Ponga el recipiente boca abajo.
3. Introduzca los rodillos de dirección en las aberturas del suelo del recipiente hasta el tope.
   **Figura F**
4. Ponga el recipiente boca abajo.

## Colocación del cabezal del equipo

1. Coloque el cabezal del equipo sobre el recipiente.
2. Tire del asa de transporte hacia arriba.
   El cabezal del aparato está bloqueado.
   **Figura G**

## Montaje del depósito de agua fresca

1. Inserte el depósito de agua fresca en la parte inferior.
2. Presione el depósito de agua fresca contra el cabezal del equipo en la parte superior.
3. Asegúrese de que el depósito de agua fresca está encajado.
   **Figura H**

## Conexión de la manguera de aspiración y pulverización

1. Conecte la manguera de aspiración y pulverización a la conexión del equipo; ambas piezas deben encajar de forma audible.
   **Figura I**
2. Monte los accesorios según sea necesario. Véase el capítulo: *Montaje de los accesorios*.

# Servicio

## Montaje de los accesorios

### Montaje de los accesorios para lavado de aspiración

**Limpieza de suelos**

Use la boquilla de lavado de suelo para limpiar alfombras o suelos resistentes (con el accesorio para suelos resistentes).

1. Ensamble los tubos para pulverización y conéctelos a la manguera de aspiración; todas las piezas deben encajar de forma audible.
   **Figura J**
2. Acople la boquilla de lavado de suelo a los tubos para pulverización hasta que encaje de forma audible.

***Nota***

*Use el accesorio para limpieza de suelos resistentes para limpiar suelos resistentes.*

- Conecte el accesorio para suelos resistentes en la boquilla de lavado de suelo hasta que encaje de forma audible.
  El labio de goma apunta hacia delante, las tiras del cepillo hacia atrás.
  **Figura K**

**Limpieza para tapizados**

Dependiendo de las necesidades, utilice la boquilla de lavado para acolchado o la boquilla de lavado para ranuras para limpiar, por ejemplo, acolchados y colchones.

- Acople la boquilla de lavado para acolchado o la boquilla de lavado para ranuras al asa de la manguera de aspiración hasta que encajen de forma audible.

**Figura L**
**Figura M**

### Montaje de los accesorios para aspiración en seco y de líquidos

1. Para la limpieza de suelos, ensamble los tubos para pulverización y conéctelos a la manguera de aspiración; todas las piezas deben encajar de forma audible.
   **Figura J**
2. Deslice la boquilla para suelos sobre los tubos para pulverización.
   **Figura N**
3. Dependiendo del recubrimiento del suelo y de los requisitos de limpieza, asegúrese de utilizar los accesorios o ajustes correctos para la boquilla para suelos.

***Nota***

*Uso de la boquilla para suelos con accesorios*

- *Para la limpieza de alfombras, utilice el accesorio para alfombras.*

- *Para limpiar suciedad seca, suelos resistentes o agua, utilice el accesorio mixto (tiras de cepillo y labio de goma).*

  **Figura O**

***Nota***

*Uso de la boquilla para suelos conmutable*

- *Use el equipo únicamente para aspirar suciedad seca.*
- *Utilice la posición con las tiras del cepillo retraídas en la parte inferior para la limpieza de alfombras.*
- *Utilice la posición con las tiras del cepillo extraídas en la parte inferior para la limpieza de suelos resistentes.*

  **Figura P**

4. Para limpiar, p. ej., muebles tapizados, deslice la boquilla para acolchado o ranuras directamente sobre el asa de la manguera de aspiración.

   **Figura Q**

## Retirada de accesorios

### Retirada de los accesorios para lavado de aspiración

1. Retirar el accesorio para suelos resistentes de la boquilla de lavado de suelo.

   **Figura K**
2. Pulsar la tecla de desbloqueo y separar la boquilla de lavado de suelo de los tubos para pulverización.

   **Figura K**
3. Pulsar la tecla de desbloqueo y separar los tubos para pulverización entre sí.

   **Figura J**
4. Pulsar la tecla de desbloqueo de la boquilla de lavado para acolchado o de lavado para ranuras y separarla de la manguera de aspiración.

   **Figura L**

   **Figura M**

### Retirada de los accesorios para aspiración en seco

1. Separe la boquilla para suelos del tubo para pulverización.

   **Figura N**
2. Pulse la tecla de desbloqueo y separe los tubos para pulverización.

   **Figura J**
3. Separe la boquilla para acolchado o ranuras de la manguera de aspiración.

   **Figura Q**

## Llenado del depósito de agua fresca

## *CUIDADO*

*El uso de productos de detergentes inadecuados puede dañar el equipo y eximir de responsabilidad a la garantía.*

## *CUIDADO*

*El depósito de agua fresca debe quedar bien fijado en el equipo.*

***Nota***

*Si es necesario, usar el detergente KÄRCHER SE para limpiar textiles.*

- *Verter el detergente y rellenar con agua.*
- *El volumen de llenado completo es de 4,0 litros como máximo.*

***Nota***

*El depósito de agua fresca puede extraerse para llenarlo o llenarse directamente en el equipo.*

**Llenado del depósito de agua directamente en el equipo**

1 Plegar el cierre del depósito hacia arriba.

2 Cantidad recomendada de detergente KÄRCHER SE:
RM 519 - 200 ml.
En función del nivel de contaminación, también se puede reducir la cantidad. Verter el detergente en el depósito de agua fresca, llenarlo con agua del grifo, no llenarlo en exceso.

**Retirada del depósito de agua para llenarlo**

1. Desmontar el depósito de agua fresca, véase el capítulo *Desmontaje del depósito de agua fresca*.
2. Plegar el cierre del depósito hacia arriba.
3. Para el llenado, véase «2» en «Llenado del depósito de agua directamente en el equipo».

   **Figura R**
4. Cerrar el cierre del depósito.
5. Montar el depósito de agua fresca, véase el capítulo *Montaje del depósito de agua fresca*.

## Conexión del equipo

***Nota***

*En función de los requisitos de limpieza, las funciones de aspiración y pulverización pueden activarse y utilizarse de forma independiente o simultánea.*

1. Enchufe el conector de red en una toma.

   **Figura S**
2. Para la función de aspiración, encienda el equipo, pulse el interruptor ON (posición I).
   El motor de aspiración arranca.

   **Figura T**
3. Pulse el interruptor de pulverización para pulverizar el agua con el detergente.
   La lámpara del interruptor se enciende y la bomba arranca.

   **Figura U**
4. Cierre la compuerta de aire del todo.

   **Figura V**

## Métodos de limpieza

### Consejos de limpieza

- Rociar previamente las áreas muy sucias y dejar que la solución de limpieza actúe de 5 a 10 minutos.
- Trabajar siempre de la luz a la sombra (de la ventana a la puerta).
- Trabajar siempre desde el área limpia hasta el área sucia.
- Cuanto más sensible es el recubrimiento (alfombras orientales, bereber, tapicería), menor es la concentración de detergente.
- Las alfombras con reverso de yute pueden encogerse y haber un corrimiento de color si se trabajan demasiado húmedas.
- Cepillar las alfombras mojadas en la orientación de fibras después de limpiarlas cuando estén mojadas (por ejemplo, con un cepillo de felpa o un frotador).
- La impregnación tras la limpieza en húmedo evita la rápida acumulación de nueva suciedad en revestimientos textiles.
- Para evitar huellas de presión o puntos de corrosión, inspeccionar la superficie limpiada u ordenar con los muebles únicamente cuando esté seca.
- Para mejorar el resultado de limpieza, enjuagar el objeto con agua limpia después de usar detergentes.

### Aspiración por pulverización

***Nota***

*El agua tibia (máximo 50 °C) aumenta el efecto de limpieza.*

***Nota***
*Para la limpieza, utilizar únicamente el detergente KÄRCHER SE.*

## *CUIDADO*

***Peligro por la solución de limpieza***
*Peligro de daños*
*Antes de usar el equipo, verifique la solidez del color y la resistencia al agua del objeto a limpiar en un lugar discreto.*

## *CUIDADO*

*Utilice el equipo solo en suelos resistentes con un recubrimiento impermeable, comoazulejos esmaltados o linóleo.*

## *CUIDADO*

*Para evitar daños la bolsa de filtro, no utilice la bolsa de filtro para la aspiración por pulverización.*

1. Asegurarse de que se ha retirado la bolsa de filtro.
2. Montar los accesorios deseados, véase el capítulo *Montaje de los accesorios*.
3. Llenar el depósito de agua fresca con detergente y agua, véase el capítulo *Llenado del depósito de agua fresca*.
4. Encender el equipo (posición I), véase el capítulo *Conexión del equipo*.
   El motor de aspiración arranca.
   **Figura T**
5. Cerrar del todo la compuerta de aire.
   **Figura V**
6. Pulsar el interruptor para pulverizar.
   La lámpara del interruptor se enciende y la bomba arranca.
   **Figura U**
7. Para rociar la solución de limpieza, accionar la palanca del asa.
   **Figura W**
   Se pulveriza la solución de limpieza.
8. Para pulverizar grandes superficies, accionar primero la palanca del asa y, a continuación, la tecla de bloqueo.
   **Figura X**
9. Ejecutar sobre la superficie a limpiar en trayectorias superpuestas. Tirar de la boquilla hacia atrás, no empujarla.

***Nota***
*Si el depósito de agua fresca está vacío, entra aire en la bomba y esta se vuelve ruidosa. En este caso, la función de pulverización debe desconectarse. Si se necesita agua, desconectar el motor de aspiración y llenar el depósito de agua fresca.*

***Nota***
*Si el recipiente de agua sucia está lleno y/o el filtro para espumosa está mojado, un flotador cierra la abertura de aspiración y el equipo funciona a altas revoluciones y hace ruido.*
*Para evitar el llenado excesivo del depósito de agua sucia, vaciarlo directamente al llenar el depósito de agua fresca.*

10. Después de la limpieza, apagar el equipo (posición O), véase el capítulo *Desconexión del equipo*.
    **Figura T**

***Nota***
*Después de apagar el equipo, todavía queda líquido restante en el accesorio de lavado de aspiración, que se extiende por el suelo. Para aspirar este líquido restante, vuelva a conectar brevemente la función de aspiración del equipo y retire el líquido restante del suelo.*

11. Encender el equipo (posición I), véase el capítulo *Conexión del equipo* y aspirar el líquido restante.
12. Volver a apagar el equipo (posición O), véase el capítulo *Desconexión del equipo*.
    **Figura T**
13. Vaciar el recipiente, véase el capítulo *Vaciado del recipiente*.
    **Figura AA**

**Contaminación ligera/normal con el método de un solo paso**

1. Pulse el interruptor para pulverizar, véase el capítulo *Aspiración por pulverización*.
   **Figura U**
2. Pulverizar y la solución de limpieza en un solo procedimiento y aspirar de forma simultánea.
3. Desconecte el interruptor para pulverizar y aspire los restos de solución detergente.
4. Tras la limpieza, realice una nueva limpieza final del acolchado o la alfombra con agua limpia y caliente e impregne las superficies según preferencia.

**Contaminación o manchas resistentes con el método de dos pasos**

1. Pulse el interruptor para pulverizar, véase el capítulo *Aspiración por pulverización*.
   **Figura U**
2. Aplique la solución de limpieza y déjela actuar de 5 a 10 minutos.
   La función de aspiración debe permanecer desconectada.
3. Una vez transcurrido el tiempo de actuación, limpie la superficie como si se tratara de contaminación ligera/normal.
4. Tras la limpieza, realice una nueva limpieza final del acolchado o la alfombra con agua limpia y caliente e impregne las superficies según preferencia.

**Aspiración de suciedad líquida**

## *CUIDADO*

***Daños en la bolsa de filtro***
*Si se utiliza una bolsa de filtro para aspirar suciedad líquida, puede sufrir daños.*
*No use bolsas de filtro para aspirar suciedad líquida.*

1. Retire la bolsa de filtro.
2. Monte los accesorios deseados, véase el capítulo *Montaje de los accesorios*.
3. Conectar el equipo, véase el capítulo *Conexión del equipo*.
   **Figura T**
4. Para aspirar grandes cantidades de agua, abra la compuerta de aire del todo.
   **Figura Y**

***Nota***
*Si el recipiente de agua sucia está lleno, un flotador cierra la abertura de aspiración y el equipo funciona a altas revoluciones y hace ruido.*

5. Vacíe el recipiente, véase el capítulo *Vaciado del recipiente*.

**Aspiración en seco**

## *CUIDADO*

***Daños materiales por aspirar sin bolsa de filtro***
*El equipo puede sufrir daños.*
*Al aspirar en seco, trabajar siempre con una bolsa de filtro colocada.*

## *CUIDADO*

***Daños en el filtro para espumosa***

*Al realizar el cambio de la aspiración de suciedad líquida a la aspiración en seco, el filtro para espumosa puede estar mojado y sufrir daños graves.*

*Si es necesario, sustituir el filtro para espumosa.*

***Nota***

*El recipiente y los accesorios deben estar secos, en caso contrario, la suciedad puede adherirse en sus superficies.*

1. Asegúrese de que el recipiente y los accesorios estén secos.
2. Inserte la bolsa de filtro.
   a Desplegar la bolsa de filtro por completo.
   b Colocar la bolsa de filtro en la conexión del equipo y presionarla bien.
   **Figura AB**
3. Montar los accesorios deseados, véase el capítulo *Montaje de los accesorios*.
4. Encender el equipo (posición I), véase el capítulo *Conexión del equipo*.
   **Figura T**
5. Regular la potencia de aspiración con la compuerta de aire.
   **Figura Z**
6. Desconectar el equipo, véase el capítulo *Desconexión del equipo*.
   **Figura T**

### Desconexión del equipo

1. Después de la aspiración por pulverización, accione el interruptor para pulverizar.
   La bomba se detiene y la lámpara ya no está encendida.
   **Figura U**
2. Pulse el interruptor OFF (posición O).
   El motor de aspiración se detiene.
   **Figura T**
3. Desenchufar el conector de red del enchufe.

### Vaciar el depósito de agua fresca

1. Desmonte el depósito de agua fresca, véase el capítulo *Desmontaje del depósito de agua fresca*.
2. Vaciado del depósito de agua fresca
3. Monte el depósito de agua fresca, véase el capítulo *Montaje del depósito de agua fresca*.

### Vaciado del recipiente

***Nota***

*Si el recipiente está lleno, un flotador cierra la abertura de aspiración y el equipo funciona a altas revoluciones y hace ruido. Desconecte inmediatamente el equipo y vacíe el agua sucia.*

1. Desconectar el equipo. Véase el capítulo *Desconexión del equipo*
2. Retire la manguera de aspiración y pulverización.
3. Retire el cabezal del equipo, véase el capítulo *Retirada del cabezal del equipo*.
4. Vaciar el recipiente.
   **Figura AA**
5. Coloque el cabezal del equipo, véase el capítulo *Colocación del cabezal del equipo*.
6. Monte el depósito de agua fresca, véase el capítulo *Montaje del depósito de agua fresca*.

### Finalización del servicio

***Nota***

*Para garantizar que no queden partículas de sustancias de limpieza y suciedad en las tuberías, realice una limpieza (sin añadir detergente) después de cada uso.*

1. Lave los conductos de pulverización del equipo.
   a Llene el depósito de agua fresca con aprox.1 litro de agua limpia.
   b Pulse el interruptor para pulverizar.
   La lámpara del interruptor se enciende y la bomba arranca.
   c Sujete la manguera de pulverización/aspiración sobre un desagüe hasta que se haya agotado el agua limpia.
2. Desconectar el equipo, véase el capítulo *Desconexión del equipo*.
3. Separe los accesorios, véase el capítulo *Retirada de accesorios*
4. Elimine los restos de líquido en la manguera de pulverización/aspiración.
   a Accione la tecla de desbloqueo y retire la manguera de pulverización/aspiración del equipo.
   b Pulse la palanca del asa de la manguera de aspiración y deje salir el líquido.
   **Figura W**

***Nota***

*Para permitir que el líquido se seque completamente, no enrolle la manguera de aspiración/rociado alrededor del equipo para secarla.*

***Nota***

*Para evitar que se formen charcos en la vivienda (por ejemplo, en la alfombra o el parqué), deje correr el líquido restante en un recipiente adecuado (por ejemplo, un lavabo o un cubo).*

5. Limpie los accesorios individualmente bajo el grifo y déjelos secar.

***Nota***

*El agua restante puede gotear, por lo que es mejor colocarlos en la ducha o la bañera.*

6. Vacíe el recipiente, véase el capítulo *Vaciado del recipiente*.
7. Enjuague bien el recipiente con agua limpia.
8. En caso necesario,por ejemplo, si el tamiz del depósito de agua fresca está contaminado, enjuague el depósito de agua fresca con agua limpia, véase el capítulo *Limpieza del tamiz en el depósito de agua fresca*.
9. Deje el equipo abierto para que se seque.
10. Tras el secado completo, fije los tubos para pulverización al soporte de accesorios.
11. Almacenar el equipo en salas protegidas contra heladas.

## Cuidado y mantenimiento

### Instrucciones generales de cuidado

- Limpie el dispositivo y las piezas de plástico de los accesorios con un limpiador para plástico de uso común.
- Enjuague el recipiente y los accesorios con agua, según sea necesario, y séquelos antes de volver a usarlos.

### Limpieza del filtro para espumosa

1. Desmonte el cabezal del equipo.

2. Sacudir el filtro para espumosa seco y, si es necesario, limpiarlo con agua corriente. Para ello, retirar el filtro para espumosa del cesto del filtro.
   **Figura AC**
3. No frotar ni cepillar el filtro para espumosa durante la limpieza.
4. Dejar que el filtro para espumosa se seque completamente antes de volver a usarlo.
   **Figura AD**
5. Al volver a utilizar el filtro para espumosa, colocar el filtro sobre el cesto del filtro y asegurarse de que esté correctamente fijado.

***Nota***

*Para que el equipo funcione correctamente, es importante que la pequeña tapa negra de la cesta flotante siga insertada antes de instalar el filtro para espumosa.*

### Limpieza de la boquilla de pulverización

***Nota***

*Si el chorro de pulverización es irregular, la boquilla de pulverización del accesorio de lavado de aspiración puede estar atascada por residuos y hay que limpiarla.*

1. Para limpiar la boquilla de lavado de suelos y acolchados, afloje la fijación de la boquilla girándola y extráigala junto con la boquilla de pulverización.

***Nota***

*Guarde la junta tórica/el anillo de obturación en un lugar seguro y vuelva a colocarla/o después de la limpieza.*

   **Figura AE**
2. Limpie los residuos de la boquilla de pulverización bajo el grifo.
3. Introduzca la boquilla de pulverización en la fijación de la boquilla y vuelva a fijarla girándola.
4. Limpie los residuos de la boquilla de lavado para ranuras también bajo el grifo.

### Limpieza del tamiz en el depósito de agua fresca

***Nota***

*En el fondo del depósito de agua fresca hay un filtro en el que pueden depositarse partículas de suciedad que obstruyan el caudal de agua.*

*Por lo tanto, aclare regularmente el depósito de agua fresca.*

1. Desmonte el depósito de agua fresca, véase el capítulo *Desmontaje del depósito de agua fresca*.
2. Limpiar el tamiz.
   a Pliegue el cierre del depósito hacia arriba.
   b Afloje el cierre.
   c Retire la manguera de agua del depósito. El tamiz se encuentra en el extremo de la manguera de agua.
   d Limpiar el tamiz con agua corriente.
3. Enjuague el depósito de agua fresca con agua limpia.
   **Figura AF**
4. Introducir el tamiz.
5. Cierre el depósito de agua fresca.
6. Monte el depósito de agua fresca, véase el capítulo *Montaje del depósito de agua fresca*.

## Ayuda en caso de fallos

**No sale agua de la boquilla**

Depósito de agua limpia vacío

- Llenar el depósito de agua fresca.

El tamiz de agua fresca está sucio,

- Limpiar el filtro de agua fresca.

El depósito de agua fresca no está montado correctamente.

- Monte el depósito de agua fresca correctamente.

La conexión entre los accesorios y la manguera de pulverización/aspiración no es correcta.

- Establezca una conexión correcta.

Bomba de detergente defectuosa,

- Acudir al servicio de posventa.

**Chorro de pulverización irregular**

La boquilla de pulverización del accesorio de lavado de aspiración está sucia.

- Limpie la boquilla de pulverización del accesorio correspondiente.

**Potencia de aspiración insuficiente**

La compuerta de aire está demasiado abierta.

- Cerrar la compuerta de aire.

Los accesorios, la manguera de aspiración o los tubos para pulverización están atascados.

- Eliminar el atasco.

La bolsa de filtro está llena.

- Vaciar la bolsa de filtro.

El filtro para espumosa está sucio.

- Secar el filtro para espumosa a golpecitos o limpiarlo con agua.

El filtro para espumosa está desgastado.

- Sustituir el filtro para espumosa.

**La bomba de detergente hace ruido**

Depósito de agua limpia vacío

- Llenar el depósito de agua fresca.

**El agua, el vapor de agua y/o la espuma salen por ambos lados del cabezal del equipo**

El filtro para espumosa está demasiado mojado, por lo que el agua se bombea a través del motor.

- Desconectar el equipo y dejar que el filtro para espumosa y el equipo se sequen.
- Es posible secar el filtro para espumosa más rápidamente si se desmonta.

La formación de espuma se debe a una dosificación incorrecta del detergente.

- Respetar la dosis de detergente recomendada por el fabricante.

## Garantía

En cada país se aplican las condiciones de garantía indicadas por nuestra compañía distribuidora autorizada. Subsanamos cualquier fallo en su equipo de forma gratuita dentro del plazo de garantía siempre que la causa se deba a un fallo de fabricación o material. En caso de garantía, póngase en contacto con su distribuidor o con el servicio de posventa autorizado más próximo presentando la factura de compra.
(Dirección en el reverso)
Encontrará más información sobre la garantía (si está disponible) en el área de servicio de su página web local de Kärcher en "Downloads".

## Datos técnicos

| | | |
|---|---|---|
| **Conexión eléctrica** | | |
| Frecuencia | Hz | 50-60 |
| Tensión | V | 220-240 |
| Fusible de red (lento) | A | 10 |
| Potencia nominal | W | 1000 |
| **Datos de potencia del equipo** | | |
| Volumen máx. de llenado agua fresca | l | 4 |