Serie 6, Lavadora de carga frontal, 9 kg, máx. 1400 rpm
WGH244A0ES

Una lavadora de gran eficiencia con i-DOS que ahorra hasta un 38 % de detergente. Maximiza tu ahorro de energía con la eficiencia energética A-20 % y reduce tu pila de plancha con Iron Assist.

- **i-DOS con escaneo de detergente**: olvídate de la dosificación manual y ahorra detergente, ahora aún más fácil
- **i-DOS**: dosifica automáticamente la cantidad necesaria de detergente y agua.
- **Iron Assist**: reduce las arrugas hasta un 50 %.
- **Home Connect**: electrodomésticos con conectividad inteligente para hacerte la vida más fácil.
- **Guía de fácil inicio**: elige fácilmente el programa más adecuado de la lavadora.

Datos técnicos

Clase de eficiencia energética[1]: ..... A
Ponderación de consumo de energía en kWh por 100 ciclos de lavado del programa eco 40-60: ..... 40 kWh/100 ciclos
Capacidad máxima: ..... 9.0 kg
Consumo de agua programa ECO por ciclo[2]: ..... 50 l
Duración del programa eco 40-60 en horas y minutos a capacidad nominal: ..... 3:48 h
Eficiencia de centrifugado programa ECO 40-60ºC: ..... B
Clase de nivel de ruido: ..... A
Nivel de ruido: ..... 70 dB(A) re 1pW
Tipo de construcción: ..... Libre instalación
Dimensiones del aparato: alto x ancho x fondo (sin puerta): 845x598x590 mm
Peso neto: ..... 76.0 kg
Potencia: ..... 2300 W
Intensidad corriente eléctrica: ..... 10 A
Tensión: ..... 220-240 V
Frecuencia: ..... 50 Hz
Longitud del cable de alimentación eléctrica: ..... 160 cm
Apertura de la puerta: ..... Izquierda
Ruedas de desplazamiento: ..... No
Código EAN: 4242005439805
Tipo de instalación: ..... Libre instalación

Accesorios opcionales

WMZ2381	Manguera de extensión para entrada agua
WMZMPF10	filtro microplástico
WMZPW50W	ACCESORIO LAVADORA

[1] Dentro del rango de clases de eficiencia energética de A a G.
[2] en el programa Eco 40-60

Serie 6, Lavadora de carga frontal, 9 kg, máx. 1400 rpm
WGH244A0ES

Una lavadora de gran eficiencia con i-DOS que ahorra hasta un 38 % de detergente. Maximiza tu ahorro de energía con la eficiencia energética A-20 % y reduce tu pila de plancha con Iron Assist.

Consumos

- Clase de eficiencia energética[1]: A
- A -20%: un 20% más eficiente que el limite de la Clase de Eficiencia Energética A
- Consumo de energía[2] / Consumo de agua[3]: 40 kWh / 50 litros
- Capacidad: 9 kg
- Eficiencia de centrifugado: B
- Velocidad máx. de centrifugado
- : 0 - 1400 U/min
- Nivel de ruido: 70 dB (A) re 1 pW
- Eficiencia nivel de ruido: A

Programas

- Programas de lavado: algodón, easy care, delicados/seda, lana
- Programa automático: lavado y dosificación controlados por sensores
- Iron Assist: programa de vapor que reduce las arrugas en la ropa seca.
- Programas especiales: Desaguar / Centrifugar, Mix, aclarado, Rápido 15/30 min, Automático delicado, Automático
- Programas descargables vía app: Limpieza tambor , Camisas, Jeans/dark laundry, Outdoor
- Home Connect: control del aparato a través de dispositivos móviles, con funciones como programación diferida a través del asistente de energía, diagnóstico remoto, programas adicionales mediante descarga... Mantén siempre actualizado su electrodoméstico a través de la app
- i-DOS: autodosificación inteligente de detergente en cada lavado
- Programa Antimanchas - 6 manchas en el display, 10 manchas adicionales vía Home Connect
- Funciones: i-DOS, conectar/desconectar, Selección de manchas, inicio remoto, Selección de temperatura, SpeedPerfect, Prelavado, Inicio/Pausa+Carga/Exclusión de centrifugado
- Función Pausa+Carga para prendas olvidadas
- Display LED touch con indicador de carga
- Hygiene Plus: lava la ropa y elimina los gérmenes de manera efectiva
- Volumen del tambor: 65 litros
- Iluminación interior del tambor
- Tambor VarioDrum con palas asimétricas para un lavado cuidadoso con las prendas.
- Función Pausa+Carga para prendas olvidadas
- Indicador visual en el display de cuándo es posible activar el "Pausa + carga"
- Motor SilentPowerDrive, eficiente y silencioso. 10 años de garantía
- Paneles antivibración
- ActiveWater Plus: ajusta el consumo de agua para cargas más pequeñas.
- AquaSensor, sensor que analiza el grado de suciedad del agua.
- Sistema AquaStop®: sistema de protección antifugas. Garantía de por vida
- Reconocimiento de espuma
- Aviso de sobredosificación de detergente
- Sistema automático de distribución de ropa: 3G
- Bloqueo de seguridad para niños

Información técnica

- Posibilidad de instalación bajo encimera en muebles de altura 85 cm o más
- Dimensiones (alto x ancho): 845 mm x 598 mm

[1] Dentro del rango de A (más eficiente) a G (menos eficiente)

* Ver términos de la garantía en www.siemens-home.bsh-group.com/es/servicio-oficial/garantia/aquastop

[2] Consumo de energía por 100 ciclos (con el programa Eco 40-60)

[3] Consumo de agua ponderado por ciclo (con el programa Eco 40-60)

[4] Duración del programa Eco 40-60

**La máxima velocidad de centrifugado se reduce automáticamente en caso de desequilibrios en la carga.

'**** 20% más eficiente (40 kWh/100 ciclos) que el valor límite (50 kWh / 100 ciclos) de la Clase de Eficiencia Energética A de acuerdo con la regulación UE 2019/2014.

Serie 6, Lavadora de carga frontal, 9 kg, máx. 1400 rpm
WGH244A0ES
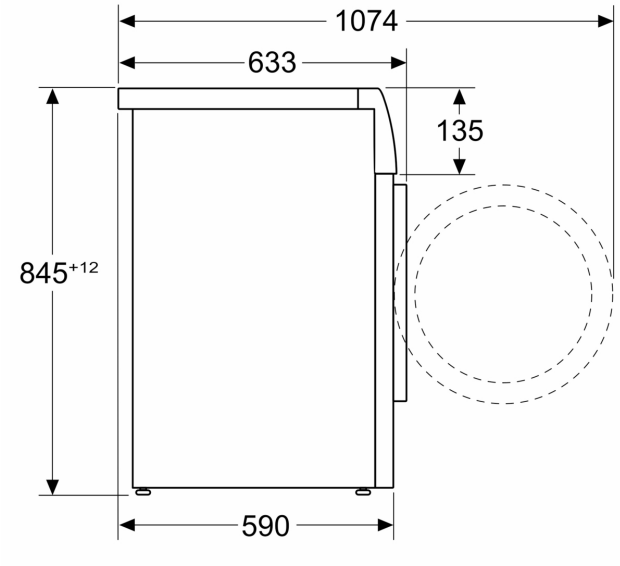
Dimensiones en mm