EWH 61180 CWH

Termo eléctrico con instalación vertical y conexión WiFi, 80L





Dry Heating Protection



Control de humedad



Overheating Protection

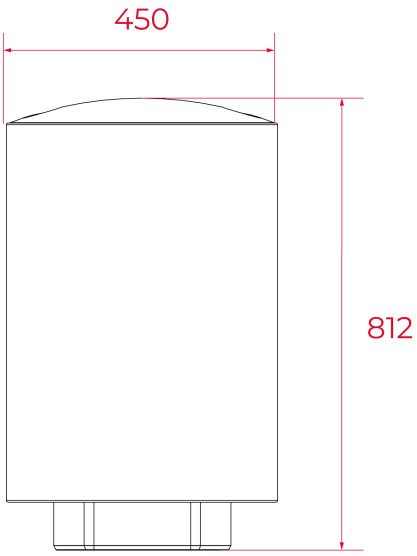

REFERENCIA

REF: 111700010 **EAN:** 8434778040418

CARACTERÍSTICAS

Orbyx Series
Instalación vertical
Capacidad: 80 litros
Número medio de usuarios: 2-4
Conectividad Wi-Fi para control remoto
Depósito de acero esmaltado
Ánodo de magnesio de larga duración
Válvula de seguridad incluida
Reducción de presión >7.5 bar
Protección contra sobrecalentamiento
Protección anticongelación
Presión máxima de entrada: 0.75 MPa
Diseño compacto: Ø 410 mm
Potencia nominal: 1500 W
Regulación de temperatura: 30º – 75º C
Termostato capilar
Panel de control frontal intuitivo
Termómetro integrado
Indicador luminoso de funcionamiento
Aislamiento térmico: 20 mm
Consumo energético (Qpr): 7,444 kWh/24 h
Clase energética B

DIMENSIONES

Altura del producto (mm): 805
Anchura del producto (mm): 450
Profundidad del producto (mm): 450
Longitud del producto (mm):
Peso neto (kg): 23.9

COLORES

111700010 Blanco